Boîtiers en matière isolante KU 4088, KU 4089

selon DIN 43 880 pour montage encastrement en tableaux et en saillie, avec bornes pour courants forts et bornes plates

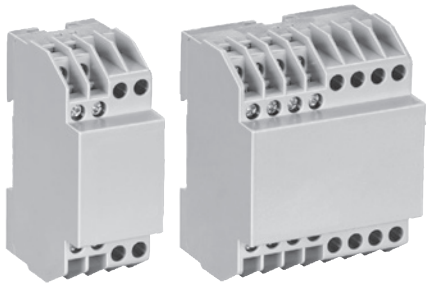

KU 4088 KU 4089

- Largeur 35 mm; 70 mm
- KU 4088 avec max. 4 bornes pour courants forts et 8 bornes plates
  KU 4089 avec max. 8 bornes pour courants forts et 16 bornes plates
- Bornes pour courants forts pour carte de C.I. horizontale ou sans carte
- Bornes plates pour carte de C.I. verticale ou horizontale
- Egalement avec bouchons factices
- Connexions pour soudure mécanique
- Boîtiers livrés en pièces détachées avec bornes prémontées dans les blocs de raccordement

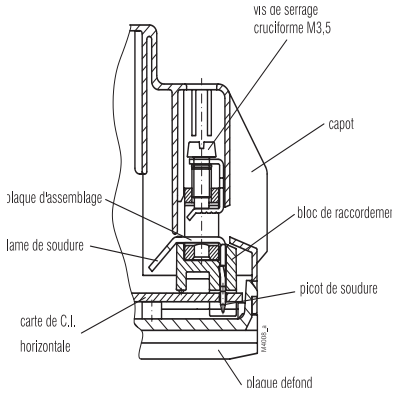

Borne pour courants forts pour carte de C.I. horizontale

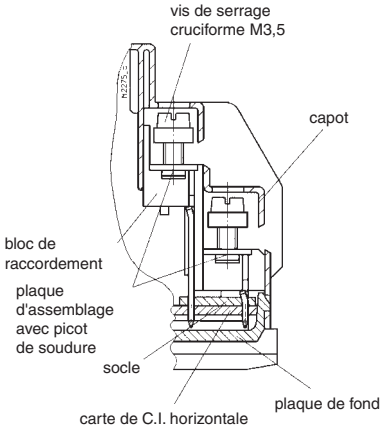

Borne plate pour carte de C.I. horizontale

Caractéristiques techniques

Références de commande pour carte de C.I. horizontale:	KU 4088.0054418 KU 4089.0054419	
pour carte de C.I. verticale:	KU 4088.0054447 KU 4089.0054448	
Dimensions extérieures:	35 x 90 x 58 mm / 70 x 90 x 58 mm	
Matériau des boîtiers:	PC - GF, gris clair RAL 7035	
Résistance à la température:		
selon UL 746 B:	125 °C	
selon Vicat ISO 306 méth. B:	148 °C	
selon ISO 75-2 méth. A:	138 °C	
méth. B:	144 °C	
Puiss. dissipée max. admiss.:	4,5 W; 8 W pour boîtier isolé en climat normal 23/50-1	ISO 554
Résistance thermique spécifique:	Rth = 12 K / W; Rth = 8 K / W pour boîtier isolé	
Inflammabilité selon UL 94:	V-0	
selon IEC 60 707:	BH 2-30	
Nombre de bornes:		
KU 4088:	4 bornes pour cour. forts, garn. partiel sur demande 8 bornes plates, garnissage partiel sur demande	
KU 4089:	8 bornes pour cour. forts, garn. partiel sur demande 16 bornes plates, garnissage partiel sur demande	

	bornes pour courants forts	bornes plates standard
Matériau des bornes:	E - Cu étamé	feuillard d'acier étamé
Sections max. raccordables:	1 x 10 mm² massif 1 x 6 mm² multibrins avec embout long. 12 mm DIN 46 228 excepté forme B	2 x 2,5 mm² massif 2 x 1,5 mm² multibrins avec embout DIN 46 228-1/-2/-3 2 x 1 mm² multibrins avec embout DIN 46 228-1/-2/-3/-4
Sections min. raccordables:	≥ 1 mm² massif ≥ 0,5 mm² multibrins	1 x 0,3 mm² massif ou 1 x 0,5 mm² multibrins avec embout DIN 46 228-1/-2/-3/-4
L. de dénudage des conducteurs:	11 mm	10 mm
Résistance ma. de contact vers la carte de C.I.:	10 mΩ	10 mΩ
Charge max. admissible:	50 A	16 A
Connectique:	vis cruciformes imperdables M4 borne caisson avec bride solidaire Fonction selon IEC 60999-1 Fonction selon IEC 60999-1	vis cruciformes imperdables M3,5 avec brides solidaires. Fonction selon IEC 60999-1 Fonction selon IEC 60999-1
Couple (de rotation):	1,2 Nm max.	0,8 Nm max.

Outillage:	tournevis à lame tournevis	ISO 2380-1 ISO 8764-Z
Connexions internes:	blocs de raccordement à soudure mécanique, pour carte de C.I., bornes pour courants forts avec en plus lames pour soudure avec multibrins	
Fixation des boîtiers:	1) par encliquetage sur rail 2) par vis M4 au pas de 90 mm avec deuxième patte en acessoire	EN 50 022
Tenue aux courants de fuite:	mat. isolant III aIEC 60 664-1	
Distances dans l'air et lignes de fuite		IEC 60 664-1
bornes pour courants forts:	à l'extérieur : ≥ 8,0 mm ; à l'intérieur : ≥ 5,0 mm	
bornes plates pour carte de C.I. verticale:	d. dans l'air : ≥ 4,0 mm ; l. de fuite : ≥ 6,3 mm	
pour carte de C.I. horizontale:	≥ 3,2 mm	
Degré de protection boîtier:	IP 40	IEC 60 529
Id. ouverture de raccordement:	IP 20 protection contre les contacts directs selon VBG 4	IEC 60 529
Surfaces de marquage:	33 x 42 mm / 67 x 42 mm sur le plastron	

Toutes les caractéristiques données dans cette notice correspondent à l'édition en cours. Nous nous réservons le droit de procéder à tout moment aux améliorations ou modifications techniques nécessaires.

Carte de C.I.:	voir découpes
Fixation des cartes de C.I.:	par supports et oeillets de fixation sur la plaque de fond ou nervures dans le capot
Poids net:	82 g; 150 g
Accessoires:	
ET 4086-0-2:	deuxième patte pour fixation par vis
KU 4087-0-2:	bouchon factice pour borne plate
KU 4087-21-3:	bouchon factice pour courants forts
exécutions spéc. sur demande:	par ex., ouvertures dans le plastron

Schémas éclatés

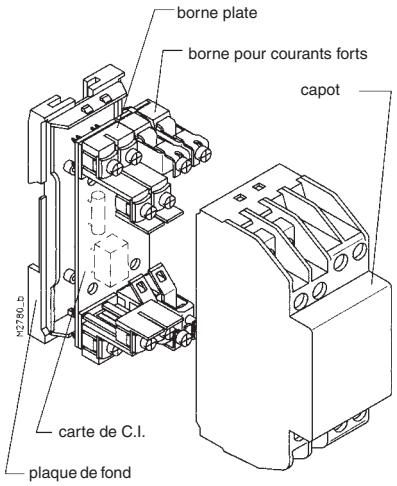

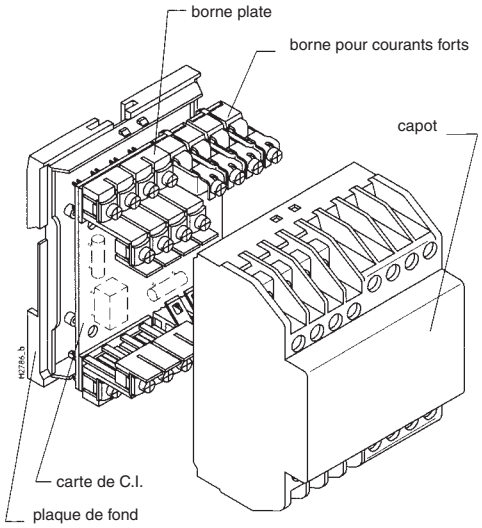

Dimensions - Boîtiers pour carte de C.I. horizontale

Cartes non fournies

KU 4088.0054418

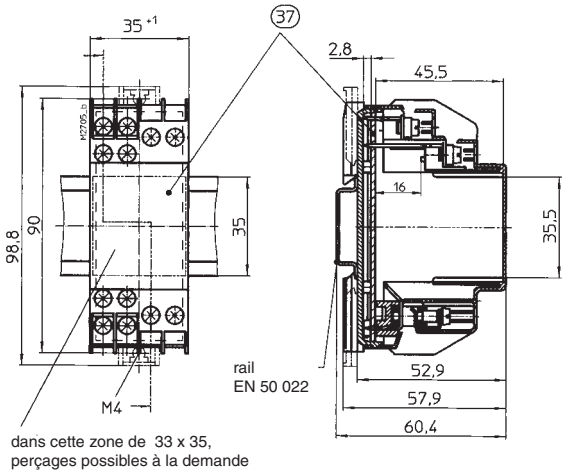

KU 4089.0054419

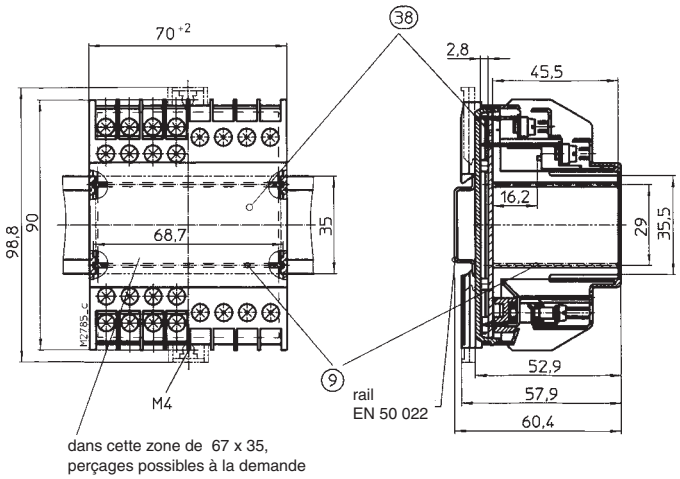

Schémas éclatés

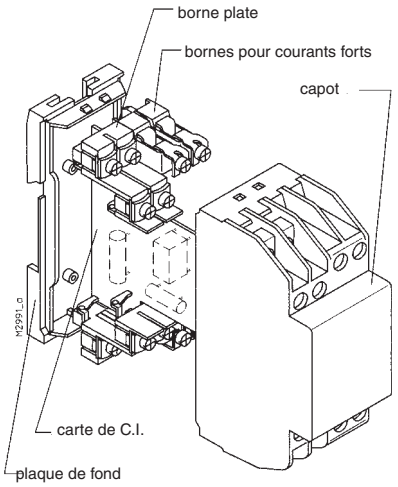

avec 1 carte de C.I. verticale

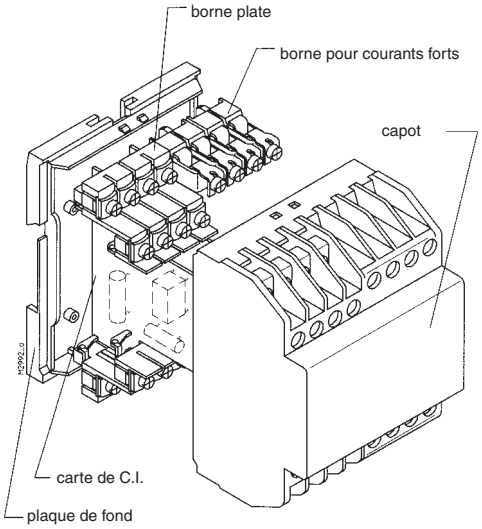

avec 2 cartes de C.I. verticales

Dimensions - Boîtiers pour carte de C.I. horizontale

Cartes non fournies

KU 4088.0054447

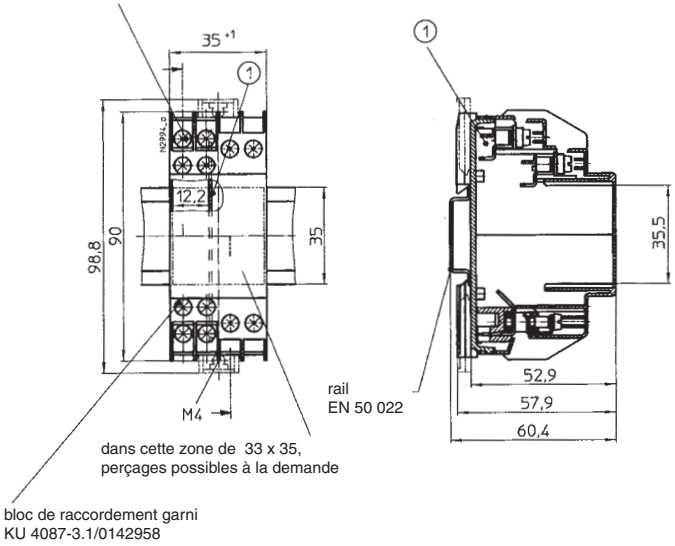

avec 1 carte de C.I. verticale

KU 4089.0054448

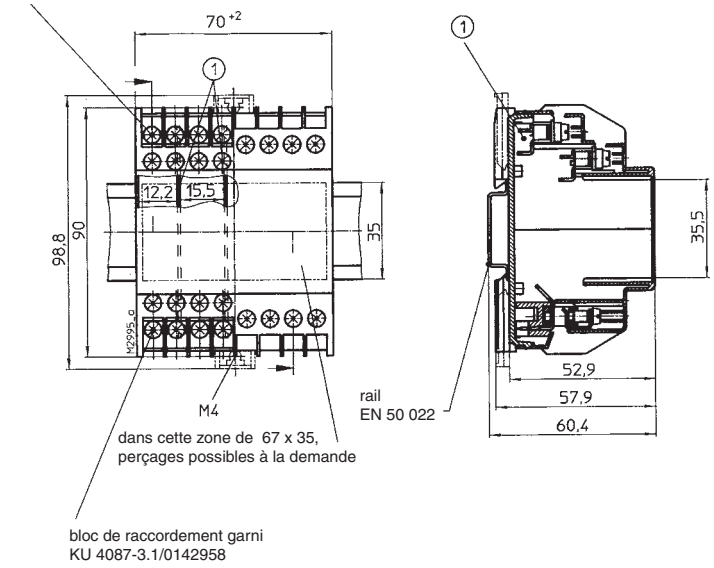

avec 2 cartes de C.I. verticales

Découpes des cartes de C.I.

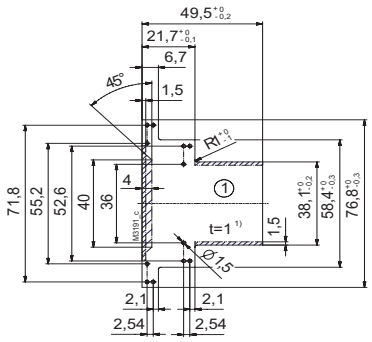

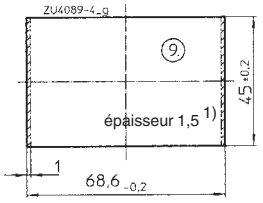

surface interdite côté composants
surface interdite côté soudure, hauteur côté max. 1mm
1) tolérances selon IPC-4101/21
Tolérance générale PERFAG 2 E

Vue côté composants

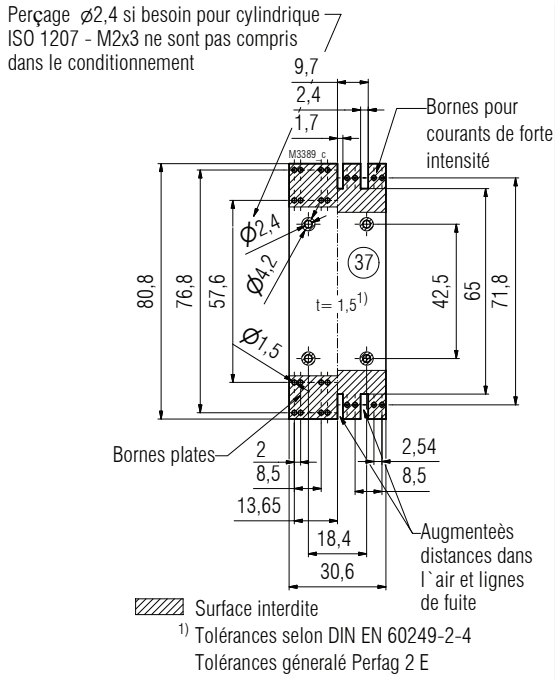

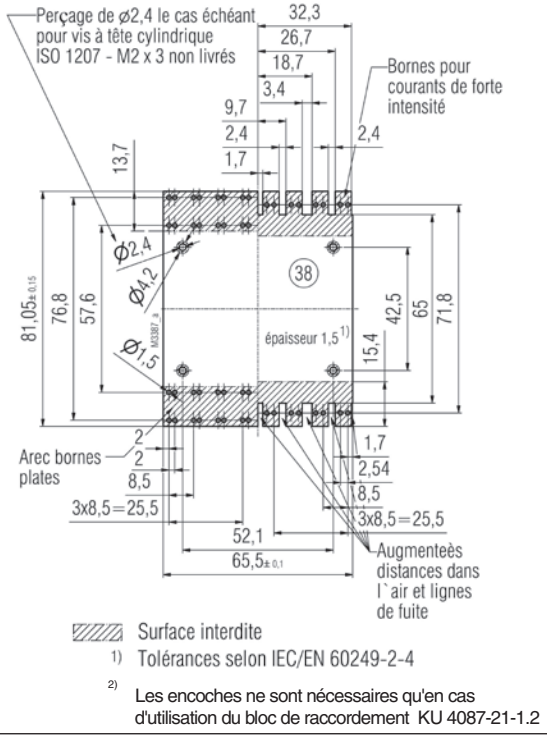

Accessoires

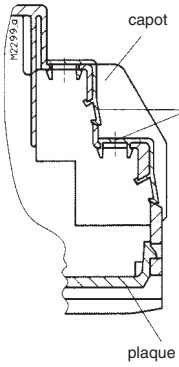

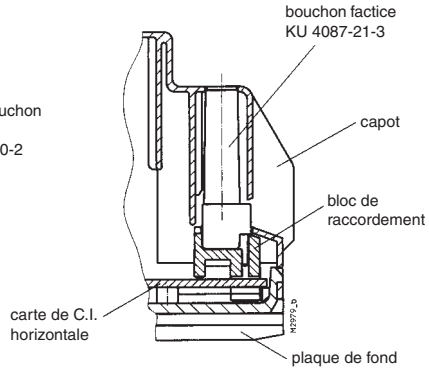

Standard
plaque d'assemblage KU 4087-21-2.1
pour montage facile des câbles fins

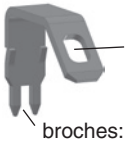

lame de soudure pour multibrins jusqu'à 4 mm²

broches:
entr'axe = 2,54 mm²
section = 1 mm² chacune

Variante
plaque d'assemblage KU 4087-21-2.2
pour montage faciler des conducteurs massifs pour les blocs de raccordement déjà placés dans le capot

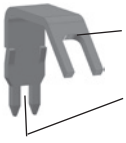

lame de soudure pour multibrins jusqu'à 6 mm²

broches:
entr'axe = 2,54 mm²
section = 1 mm² chacune