MINITIMER
Relais à contact fugitif
MK 9988

Traduction de la notice originale

DOLD

0245985

- Conformes à IEC/EN 61812-1
- Programmables pour impulsions à 'enclenchement ou impulsion à la coupure
- Duréer du contact fugitif à réglage fixe 0,3 ... 0,6 s
- Précision de répétition < ± 5 %
- DEL pour affichage de disponibilité
- Pilotables par détecteurs de proximité bifilaires
- 1 ou 2 inverseurs au choix
- Largeur utile 22,5 mm

Diagramme de fonctionnement

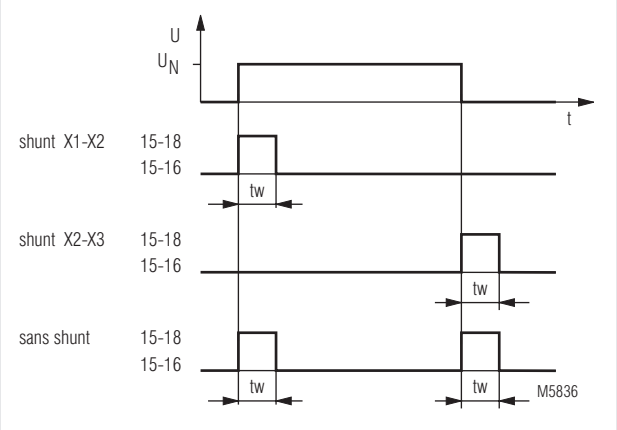

Homologations et sigles

CE

Utilisations

Commandes de temporisation

Affichages

DEL:	Allumée en présence de tension de service

Remarque

Info

Les ponts sur les entrées de programmation X1,X2,X3, doivent être courts afin d'éviter les les couplages capacitifs sur ces entrées.

Schéma

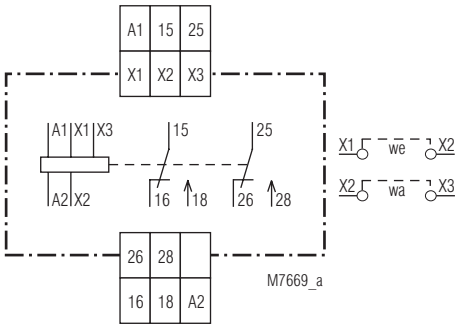

MK 9988.52

Borniers

Repérage des bornes	Description du Signal
A1, A2	Tension de service
X1, X2, X3	Entrées de programmation X1, X2, X3 ouverts: Contact fugitif à l'enclenchement et à la coupure X1, X2 ponté: Contact fugitif à l'enclenchement X2, X3 ponté: Contact fugitif à la coupure
15, 16, 18	1. contact INV à fugitif
25, 26, 28	2. contact INV à fugitif

Toutes les caractéristiques données dans cette notice correspondent à l'édition en cours. Nous nous réservons le droit de procéder à tout moment aux améliorations ou modifications techniques nécessaires.

Caractéristiques techniques

Circuit de temporisation

Durée du contact fugif:	Réglage fixe 0,3 ... 0,6 s
Précision de répétition:	< ± 5 %
Durée min. de coupure:	1 s
Influence de la tension:	- 5 % / + 10 %
Incidence de température:	± 0,25 % / K

Entrée

Tension assignée U_N:	AC 110, 127, 220 ... 240 V AC/DC 24, 42, 48 V
Plage de tensions:	0,8 ... 1,1 U_N
Consommation nominale:	8 VA / AC 230 V
Fréquence assignée:	50 / 60 Hz
Courant résiduel admiss.:	≤ 5 mA

Sortie

Garnissage en contacts		
MK 9988.51:	1 contact INV à fugitif programmable	
MK 9988.52:	2 contacts INV à fugitif programmables	
Matériau des contacts:	$AgSnO_2$	
Tension assignée d'emploi:	AC 250 V	
Courant thermique I_{th} :	5 A	
Pouvoir de coupure		
En AC 15:		
Contact NO:	3 A / AC 230 V	IEC/EN 60947-5-1
Contact NF:	1 A / AC 230 V	IEC/EN 60947-5-1
Longévité électrique		
En AC 15 pour 3 A, AC 230 V:	5 x 10^5 manoeuv.	IEC/EN 60947-5-1
Cadence admissible:	3000 manoeuvres / h	
Tenue aux courts-circuits, calibre max. de fusible:	6 A gG / gL	IEC/EN 60947-5-1
Longévité mécanique:	20 x 10^6 manoeuvres	

Caractéristiques générales

Type nominal de service:	Service permanent	
Plage de températures		
Opération:	- 20 ... + 60 °C	
Stockage:	- 40 ... + 70 °C	
Humidité relative:	93 % en 40 °C	
Altitude:	< 2000 m	
Distances dans l'air et lignes de fuite		
Catégorie de surtension / degré de contamination:	4 kV / 2 (isolation de base)	IEC 60664-1
Catégorie de surtension:	III	
Test de tension d'isolement, test individuel:	2,5 kV; 1 min	
CEM		
Décharge électrostatique:	6 kV (contacts)	IEC/EN 61000-4-2
	8 kV (dans l'air)	IEC/EN 61000-4-2
Rayonnement HF		
80 MHz ... 1 GHz:	20 V / m	IEC/EN 61000-4-3
1 GHz ... 2,7 GHz:	10 V / m	IEC/EN 61000-4-3
Tensions transitoires:	4 kV	IEC/EN 61000-4-4
Surtensions		
Entre câbles d'alimentation:	2 kV	IEC/EN 61000-4-5
Entre câbles et terre:	4 kV	IEC/EN 61000-4-5
HF induite par conducteurs:	12 V	IEC/EN 61000-4-6
Antiparasitage:	Seuil classe B	EN 55011
Degré de protection		
Boîtier:	IP 40	IEC/EN 60529
Bornes:	IP 20	IEC/EN 60529
Boîtier:	Thermoplastique à comportement V0 selon UL Subj. 94	
Résistance aux vibrations:	Amplitude 0,35 mm fréquence: 10 ... 55 Hz,	IEC/EN 60068-2-6
Résistance climatique:	20 / 060 / 04	IEC/EN 60068-1

Caractéristiques techniques

Repérage des bornes:	EN 50005	
Connectique:	2 x 1,5 mm^2 massif ou multibrins avec embout DIN 46228-1/-2/-3/-4	
Dénudage des conducteurs ou longueur des embouts:	8 mm	
Fixation des conducteurs:	Bornes plates avec plaque de serrage	IEC/EN 60999-1
Couple de réglage:	0,4 Nm	
Fixation instantanée:	Sur rail	IEC/EN 60715
Poids net:	140 g	

Dimensions

Largeur x hauteur x prof.:	22,5 x 82 x 99 mm

Version standard

MK 9988.51	AC 220 ... 240 V	50 / 60 Hz
Référence:		0003532
• Sortie:		1 contact INV à fugitif
• Tension assignée U_N:		AC 220 ... 240 V
• Largeur utile:		22,5 mm

Exemple de commande

MK 9988 .51 AC 230 V 50 / 60 Hz

- 50 / 60 Hz — Fréquence assignée
- AC 230 V — Tension assignée
- .51 — Garn. en contacts
  - .51 = 1 contact INV à fugitif
  - .52 = 2 contacts INV à fugitif
- MK 9988 — Type d'appareil

Accessoires

ET 4752-143:	Plaque signalétique Référence: 0043203