INFOMASTER
Relais de signalisation de défaut
AD 5998, AD 5992

Traduction de la notice originale

DOLD

0239164

AD 5998

AD 5992

- Signalisation de nouvelle valeur selon DIN 19235
- Extensibles de 3 à 303 entrées de signalisation de défaut
- Largeur utile 45 mm

Relais de signalisation de défaut AD 5998:
- 3 entrées de signalisation de défaut
- Possibilité de brancher à la fois un bouton d'acquittement par voyant, d'acquittement par klaxon et de test de visualisation
- Un relais pour la signalisation groupée, un relais pour klaxon

Module d'extension AD 5992:
- 6 entrées de signalisation de défaut

Description du produit

L'appareil de commande AD 5998 et l'appareil d'extension AD 5992 forment un système de signalisation de défaut extensible pour l'affichage des messages de défaut.

Homologations et sigles

CE

Diagramme de fonctionnement

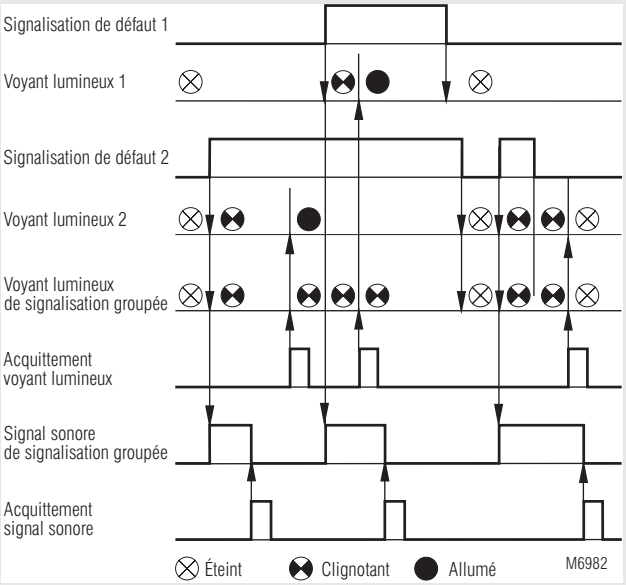

Utilisations

Contrôle des installations industrielles et des immeubles

Borniers

Repérage des bornes	Description
A1	+ / L
A2	- / N
S1, S2, S3, S4, S5, S6	Entrée de mesure pour signalisation de défaut
L1, L2, L3, L4, L5, L6	Sortie de signalisation de défaut
QH	Entrée de commande pour acquittement par klaxon
Q	Entrée de commande pour acquittement voyant lumineux
LT	Entrée de commande pour test de lampes
13, 14	Sortie de relais pour klaxon
27, 28	Sortie de relais pour signalisation groupée
H	Câble BUS klaxon
S	Câble BUS pour signalisation groupée
BS	Impulsion clignotante

Schémas

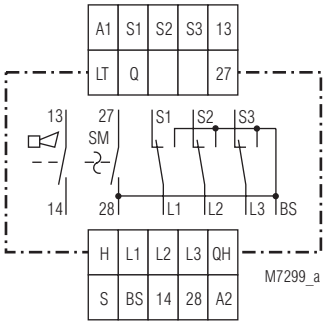

AD 5998

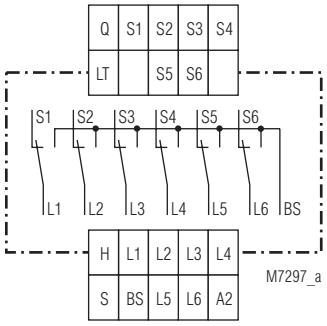

AD 5992

Toutes les caractéristiques données dans cette notice correspondent à l'édition en cours. Nous nous réservons le droit de procéder à tout moment aux améliorations ou modifications techniques nécessaires.

Remarques

La borne A1, les entrées de signalisation de défaut S1 - S3 ou S1 - S6, l'entrée de test de lampe LT et l'entrée d'acquittement Q doivent être raccordées à la même phase.

La tension assignée doit être appliquée à la borne 27, même si aucun voyant de signalisation groupée n'est branché.

Les connexions bus H et S sont traversées par une très basse tension et ne doivent pas recevoir de tensions parasites. Si des interférences inductives ou capacitives sont à craindre à cause du voisinage de câbles à courant fort, il est recommandé de blinder ces derniers.

L'impulsion clignotante par rampe BS est produite par un contact interne. Attention à la charge maximale de ce contact (voir caractéritiques techniques).

Il ne faut pas raccorder des transformateurs de lampe aux sorties de signalisation de défaut. En effet, ceci entraînerait des signaux intempestifs lors du test de voyant.

Sur les relais pour tension alternative, les ampoules des voyants baissent d'intensité au cours du test de lampe, puisque le test s'effectue avec une demi-onde. Pendant ce test, la tension demi-onde est également présente aux bornes S1 - S3 ou S1 - S6.

Si des voyants autres que ceux de signalisation de défaut doivent être raccordés par le bouton destiné au test de lampe T1, il faut impérativement recourir à un testeur de lampes dont le sens de blocage est adapté aux diodes du relais de signlaisation de défaut. En service à tension alternative, il s'agit du testeur AI 990/04, en service à courant continu du testeur AI 990 ou AI 990.10.

Caractéristiques techniques

Entrée

Tension assignée U_N:	AC 24, 230, 240 V, DC 24 V avec protection des polarités AC 42, 110, 127 V sur demande	
Plage de tensions:	0,8 ... 1,1 U_N	
Consommation nominale:	AC 230 V 6 VA	DC 24 V 1,5 W
Fréquence assignée:	50 / 60 Hz	
Durée de l'impulsion parasite:	≥ 100 ms	
Durée de l'impulsion d'acquittement:	> 200 ms	

Sortie

Charge admissible:	
AD 5992 / AD 5998	
Par voyant de défaut: (bornes L1, L2, L3, L4, L5, L6 ou L1, L2, L3)	AC 230 V 1 A max.
AD 5998	
Signal sonore (borne 14):	AC 230 V 2 A max.
Voyant lumineux SM (borne 28) et voyant lumineux par rampe clignotante BS, au total:	AC 230 V 3 A max. DC 24 V 2 A max. pour puissance de couplage plus élevée, intercaler un contacteur
Testeur de lampe (bouton 1):	Somme des intensités de tous les voyants L

Caractéristiques techniques

Caractéristiques générales

Type nominal de service:	Service permanent		
Plage de températures			
Opération:	- 20 ... + 60 °C		
Stockage:	- 20 ... + 60 °C		
Altitude:	≤ 2000 m		
Distances dans l'air et lignes de fuite			
Catégorie de surtension / degré de contamination:	4 kV / 2		IEC 60664-1
CEM			
Décharge électrostatique:	8 kV (dans l'air)		IEC/EN 61000-4-2
Rayonnement HF			
80 MHz ... 1 GHz:	10 V / m		IEC/EN 61000-4-3
1 GHz ... 2,7 GHz:	3 V / m		IEC/EN 61000-4-3
Tensions transitoires:	2 kV		IEC/EN 61000-4-4
Surtensions (Surge):	1 kV		IEC/EN 61000-4-5
Antiparasitage:	Seuil classe B		EN 55011
Degré de protection			
Boîtier:	IP 40		IEC/EN 60529
Bornes:	IP 20		IEC/EN 60529
Boîtier:	Thermoplastique à comportement V0 selon UL Subject 94		
Résistance aux vibrations:	Amplitude 0,35 mm, fréq. 10 ... 55 Hz		IEC/EN 60068-2-6
Résistance climatique:	20 / 060 / 04		IEC/EN 60068-1
Repérage des bornes:	EN 50005		
Connectique:	2 x 2,5 mm^2 massif ou 2 x 1,5 mm^2 multibrins avec embout DIN 46228-1/-2/-3/-4		
Fixation des conducteurs:	Bornes plates avec brides solidaires		IEC/EN 60999-1
Couple de serrage:	0,8 Nm		
Fixation instantanée:	Sur rail		IEC/EN 60715
Poids net	AC 230 V	DC 24 V	
AD 5998:	380 g	250 g	
AD 5992:	360 g	220 g	

Dimensions

Largeur x hauteur x prof.:	45 x 77 x 127 mm

Version standards

AD 5998 AC 230 V 50/60 Hz

Référence:	0032367
• Tension assignée U_N:	AC 230 V
• Largeur utile:	45 mm

AD 5992 AC 230 V 50/60 Hz

Référence:	0032361
• Tension assignée U_N:	AC 230 V
• Largeur utile:	45 mm

Exemple de commande

AD 5998 AC 230 V 50/60 Hz

- 50/60 Hz — Fréquence assignée
- AC 230 V — Tension assignée
- AD 5998 — Type d'appareil

Exemples de raccordement

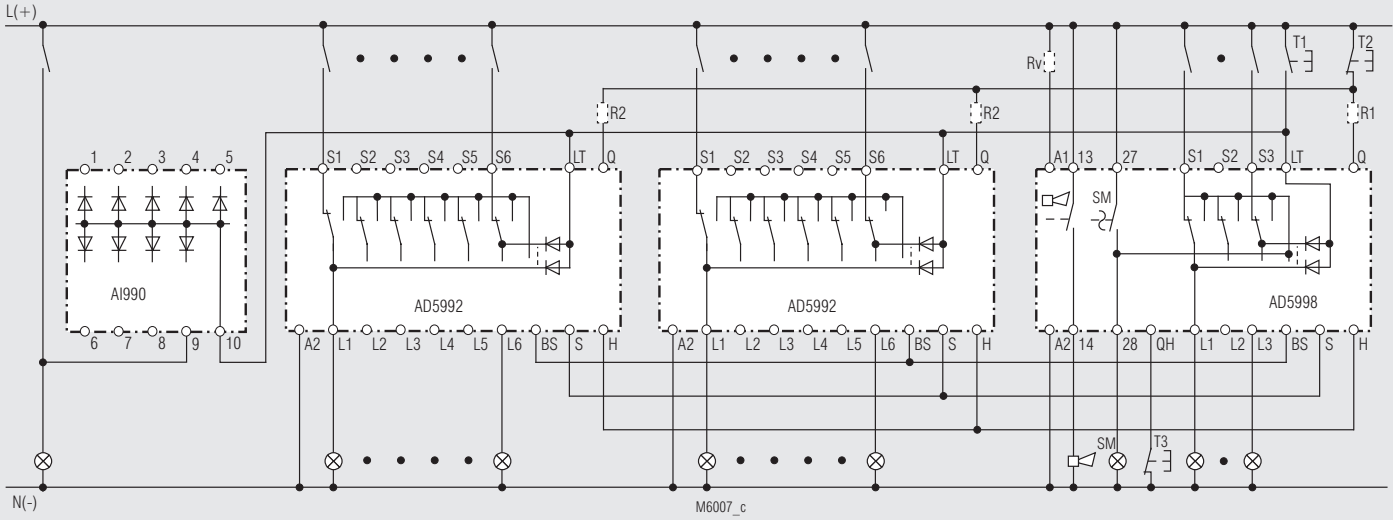

T1 Bouton externe pour test de lampe
T2 Bouton externe d'acquittement de voyant lumineux
T3 Bouton externe d'acquittement pour signal sonore
R_v, R1, R2 Calibrées si L(+) > DC 30 V

Schéma de raccordement AD 5998 - AD 5992 pour service en tension continue
avec testeur de lampe supplémentaire AI 990 ou AI 990.10

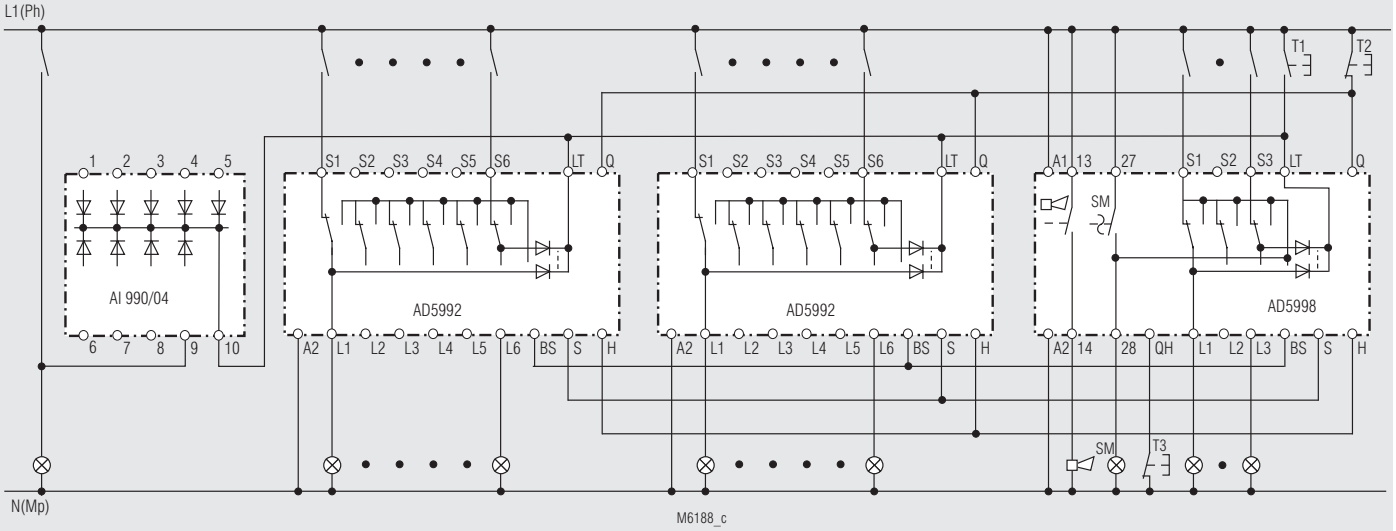

T1 Bouton externe pour test de lampe
T2 Bouton externe d'acquittement pour voyant
T3 Bouton externe d'acquittement pour signal sonore

Schéma de raccordement AD 5998 - AD 5992 pour service en tension alternative
avec testeur de lampe supplémentaire AI 990.04 ou AI 990.12