In-Rail-Bus

Bloc de contacts à ressort 5 pôles, amovibles
KS 4460-15

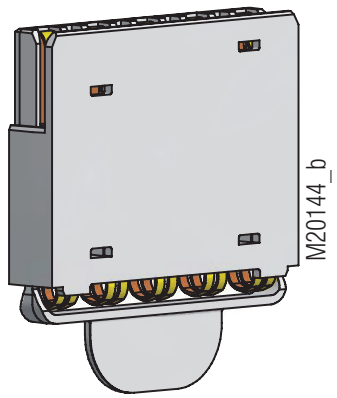

Homologation et sigles

*) Canada / USA

*) prévu

Vos avantages
- Monage sûr et facile en utilisant la technologie plug-in permet également subséquente ou alternative connexion In-Rail-Bus
- Codage intégré empêche un montage incorrect
- Haute sécurité et faible résistance de contacts grâce au contacts doubles dorés pour connexion In-Rail-Bus
-

Propriétés
- Convient pour une épaisseur de PCB 1,0 et 1,5 mm
- Charge admissible jusqu'a 5 A par ressort de contact
- Utilisation universelle de la largeur du boîtier 6 mm

Caractéristiques techniques

Type	Épaisseur PCB (mm)	Dimension X
KS 4460-15.00 0 19	1	1,1
KS 4460-15.00 1 19	1,5	1,6

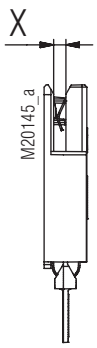

Matière plastique: Polyamid PA46

Résistance à la température		
selon EN 75-1/2	(1,8 MPa):	290 °C
selon EN 75-1/2	(0,45 MPa):	290 °C

Inflammabilité selon UL 94:	V-0	
Nombre de segments bus:	5	
Mat. des contacts à ressort:	alliage cuivreux, doré	
Résistance de passage max. Bloc de contacts à ressort - PCB de bus:	≤ 20 mΩ	
Intensité de admissible max.:	5 A (par connexion bus); 25 A (courant totalisateur max.)	
Ressort de contact sur connexion bus:	100 cN (contact double)	
Fixation des blocs de contacts:	connexion à une carte de C.I.	
Résistance aux lignes de fuite:	CTI 325 ≙ mat. isolante III a	IEC 60 664-1
Distances dans l'air et lignes de fuite:	≥ 2,0 mm	IEC 60 664-1
Tension $U_{eff.}$:	63 V	
Catégorie de surtension:	II	
Tension de choc assignée U_{Bem}:	0,8 kV	
Degré de contamination:	3	

D'autres informations sur notice In-Rail-Bus

Toutes les caractéristiques données dans cette notice correspondent à l'édition en cours. Nous nous réservons le droit de procéder à tout moment aux améliorations ou modifications techniques nécessaires.

Dimension

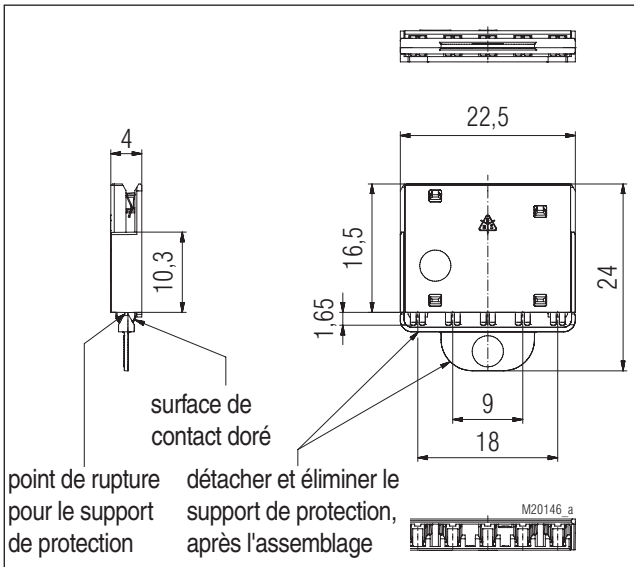

Plan de perçage

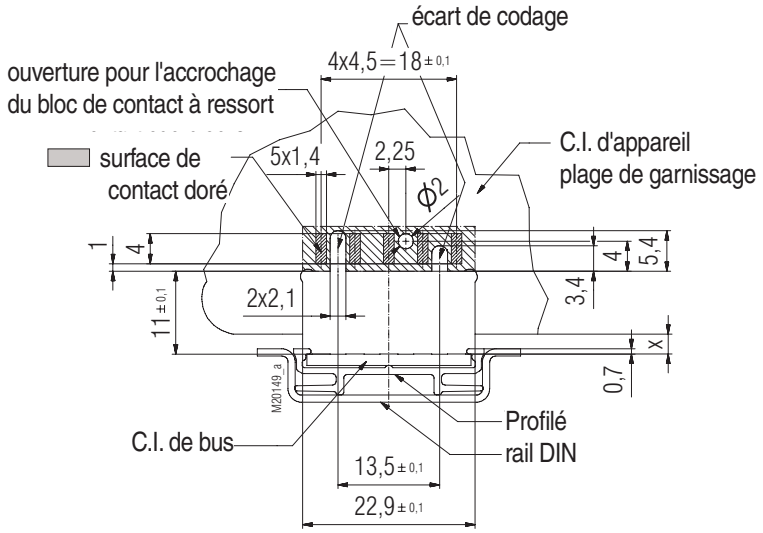

X = distance entre C.I. de bus et C.I. d'appareil

rayons non cotés R1
surface de guidage
tolérance générale: PERFAG 2E

Disposition du bloc de contacts à ressort

Disposition du bloc de contacts à ressort

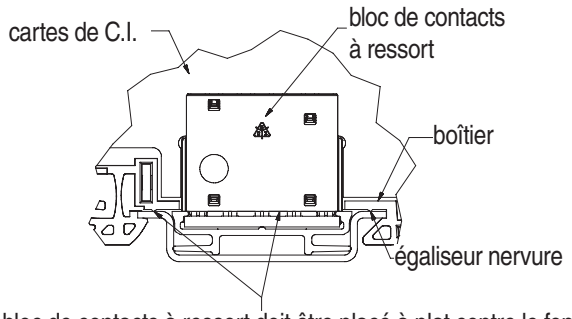

Attention: bloc de contacts à ressort doit être placé à plat contre le fond de boîtier ou le rail DIN afin d'assurer un contact parfait.

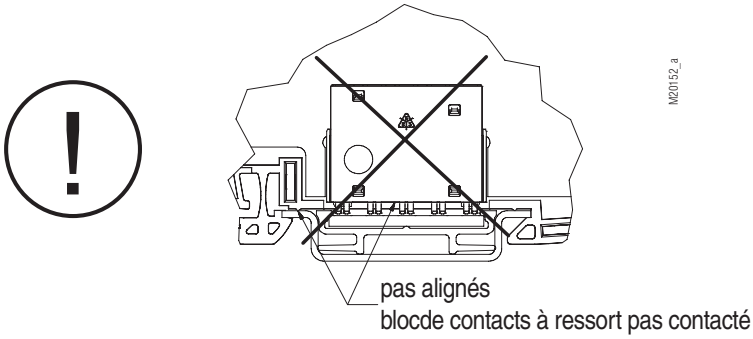

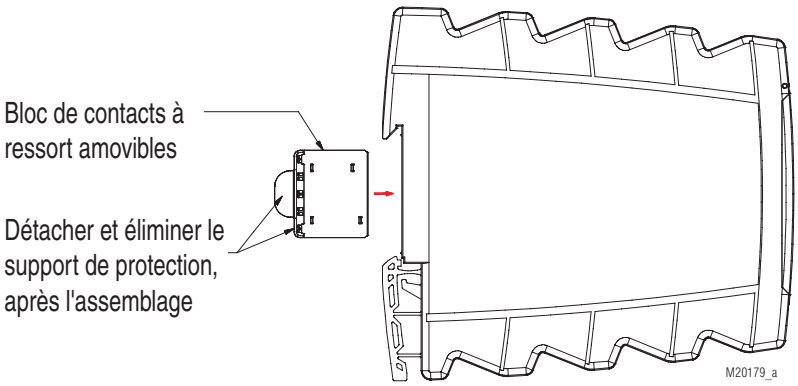
Bloc de contacts à
ressort amovibles
Détacher et éliminer le
support de protection,
après l'assemblage
M20179_a

A (10 : 1)

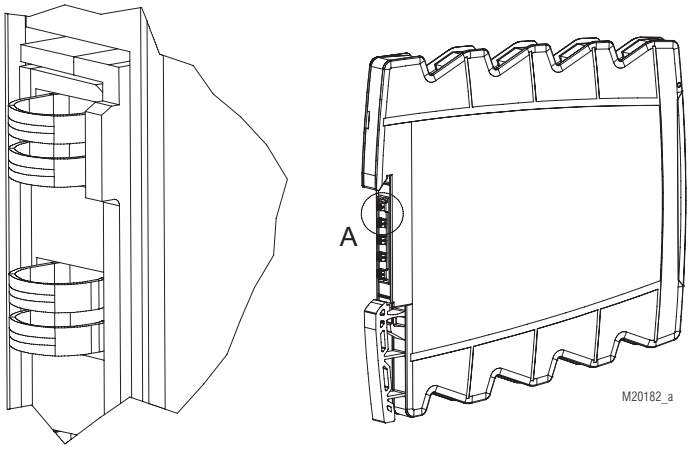
A
M20182_a