Relais pour circuits imprimés

Relais de cartes
Monostables
OA 5661.12, OA 5662.12

Traduction de la notice originale

DOLD

0277466

OA 5661.12

OA 5662.12

- Conformes à DIN EN 61810-1, DIN EN 60664-1
- Faible consommation nominale
- 2 contacts inverseurs
- Distances dans l'air et lignes de fuites:
  Contact - bobine ≥ 8 mm
- Ajustage sur demande
- Faible encombrement (pour version couchée)
- OA 5661.12 pour montage à plat
- OA 5662.12 pour montage debout
- Version pour soudure à la vague

Utilisations

- Technique de commande
- Interface

Homologations et sigles

c UL us
Canada / USA

Caractéristiques techniques

Type de relais		OA 5661.12, OA 5662.12
1. 0	**Bobine**	
1. 1	Tension nominale	DC 6, 12, 20, 24, 48, 60 V (autres sur demande)
1. 2	Consomation nominale	0,7 W
1.11	Plage de tension	0,7 ... 1,4 U_N
1.13	Puissance de maintien (en 0,5 x U_N)	0,18 W
2. 0	**Contacts**	
2. 1	Disposition des contacts	2 INV
2. 2	Matériau des contacts	$AgSnO_2$ + 0,2 µm Au; AgNi + 0,2 µm Au
2. 3	Courbe de tension isolation Tension de commutation min./max.	AC 250 V AC 2 x 10 V / AC 400 V
2. 4	Courant thermique limite I_{th} max. Courant de commutation min./max	2 x 6 A (voir courbe de limitation en fonction du service nominal) 2 x 10 mA [2] / 8 A [1]
2. 5	Puissance de commutation min./max. Puissance de commutation min./max.	2 x 4 VA / 1500 VA 2 x 30 ... 200 W (voit courbe de limite d'arc)
2. 6	Pouvoir de coupure selon IEC/EN 60947-5-1 AC 15 DC13	 Contacts NO: AC 230 V / 3 A Contacts NF: AC 230 V / 1 A Contacts NO: DC 24 V / 1 A Contacts NF: DC 24 V / 1 A
2. 7	Durée de vie électrique sous AC 250 V 8 A cos φ=1	avec 1 s ouvert, 1 s fermé (voir durée de vie des contacts) 4 x 10^5 manoeuvres, AgNi 10 8 x 10^5 manoeuvres, $AgSnO_2$
2. 8	Nombre de commutations max.	20 manoeuvres/s
2. 9	Temps d'enclenchement / de retombée	Typique 5 ms / Typique 7 ms
2.10	Force de contacts NO/NF	> 25 cN / >10 cN
2.14	Ouverture de contacts	0,3 mm [2]
3. 0	**Autres**	
3. 1	Durée de vie mécanique	> 30 x 10^6 manoeuvres
3. 2	Plage de température	- 40 ... + 70 °C
3. 3	Degré de protection du boîtier	Soudure à la vague RT II
3. 4	Boîtier	Thermoplastique
3. 5	Tenue aux vibrations	≤ 4 g, j'usque 100 Hz max.; DIN EN 60068-2-6
3. 6	Résistance climatique	40 / 070 / 04 (catégorie climatique); A / B / D IEC/EN 60068-1

[1] Max. 4 s ou 10 % de la durée d'enlenchement [2] Valeur indicative

Toutes les caractéristiques données dans cette notice correspondent à l'édition en cours. Nous nous réservons le droit de procéder à tout moment aux améliorations ou modifications techniques nécessaires.

Caractéristiques techniques

3. 8	Isolation selon IEC 60 664-1, EN 50178	
	Courbe de tension isolation	AC 250
	Degré d'encrassement	3
	Catégorie de surtension	III
	Tension d'essai	
	Contact - bobine (1 min)	≥ AC 4 kV eff.
	Contact - contact (1 min)	≥ AC 2,5 kV eff.
	Tension de choc d'essai	
	Contact - bobine (1,2 - 50 µs)	≥ 6 kV
	Distances dans l'air et lignes de fuite	
	Contact - bobine	≥ 8 mm
3. 9	Poids	16 g
4. 0	**Emballage**	
4.1	Blister	20 pièces
4. 2	Sur carton	200 pièces
5. 0	**Technique de soudure**	
5.1	Technique-/ température-/ temps de soudure	pour soudure à la vague / 260 °C / 5 s

Références principales

U_N (DCV)	Plage de tension (DC V)	R_{Bobine} Ω ± 10%	AgNi10-Contacts		$AgSnO_2$-Contacts	
			OA 5661.12	OA 5662.12	OA 5661.12	OA 5662.12
6	4,2 ... 8,4	55	231	240	335	341
12	8,4 ... 16,8	220	232	241	336	342
20	14,0 ... 28,0	660	233	242	337	343
24	16,8 ... 33,6	880	234	243	338	344
48	33,6 ... 67,0	3200	235	244	339	345
60	42,0 ... 84,0	4700	236	245	340	346

Exemple de commande

OA 566 _ .12 / _ _ _ / 61*

- Références
- Dispos. des contacts
  2 INV
- Position
  1 = Couché
  2 = Debout

* / 61 cURus

Remarque

Pour l'utilisation et le traitement de nos relais de cartes de circuits imprimés, veuillez consulter les **instructions d'application et de traitement** sur www.dold.com.

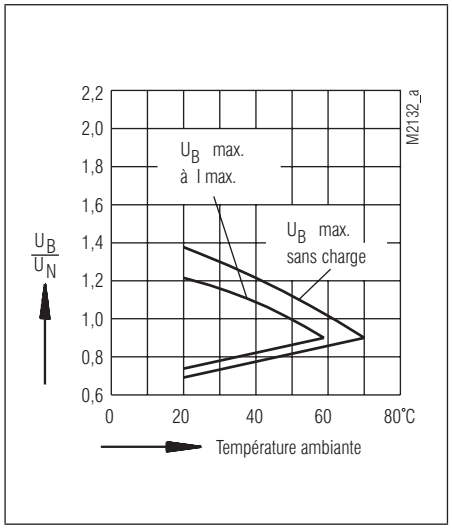

Courbe de limitation en fonction de tension de service

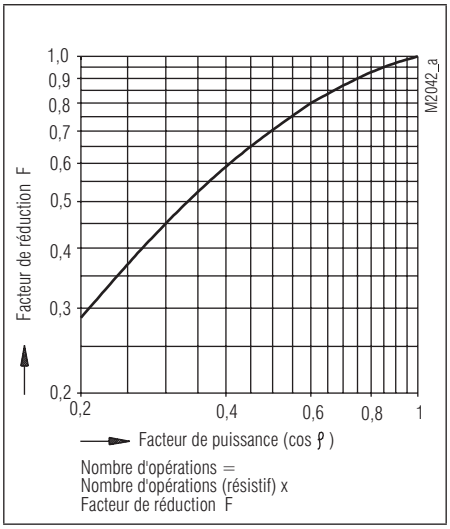

Facteur de réduction pour charges inductives

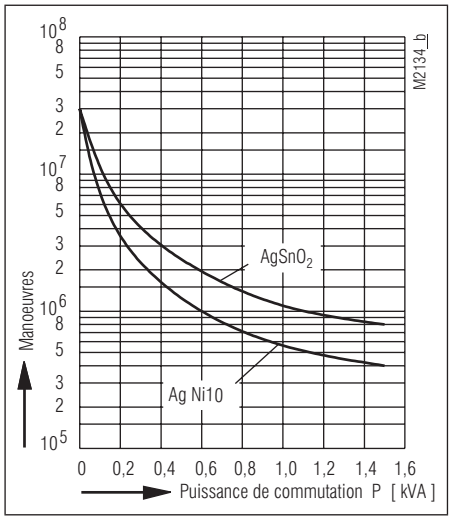

Durée de vie des contacts (sous t_u = 20 °C)

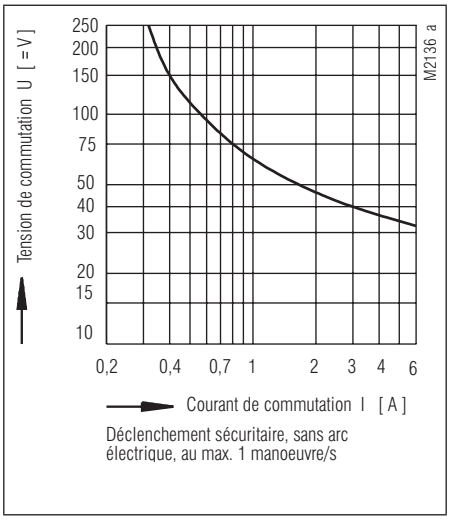

Courbe d'arc électrique (sous t_u = 20 °C)

Dimensions, disposition et connexion des picots

Plan de perçage (côte soudure)

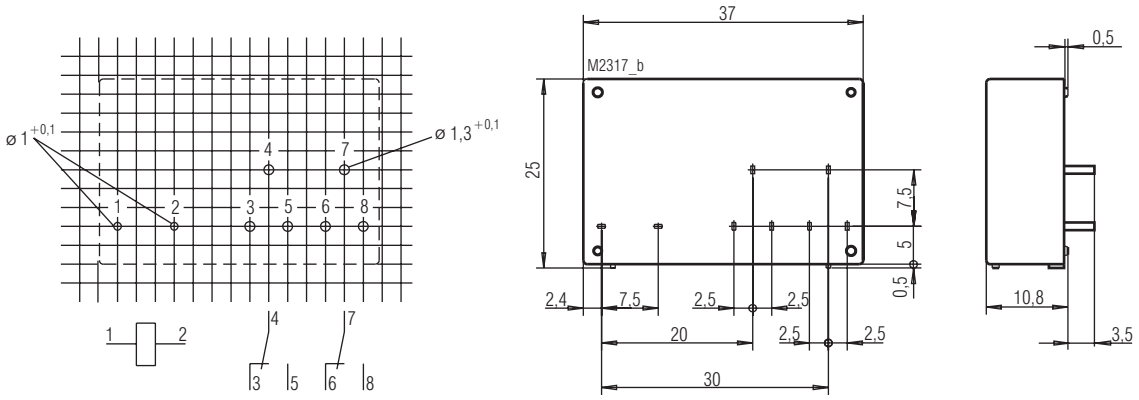

OA 5661.12

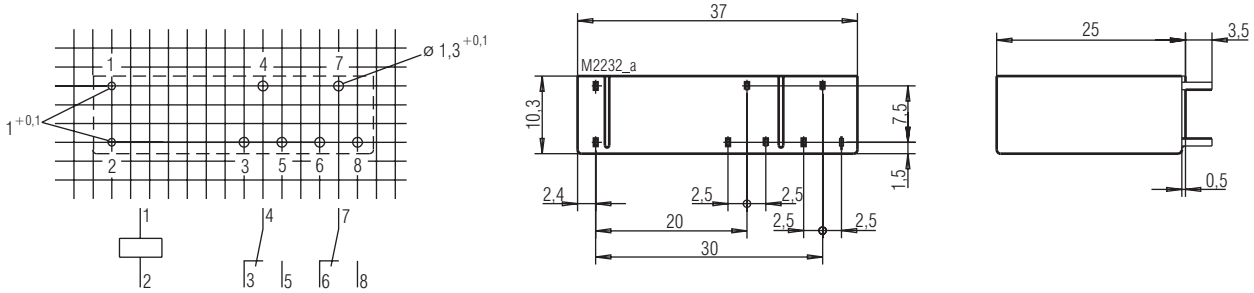

OA 5662.12

Connexion des picots pour pas de 2,5 mm et de 2,54 mm selon IEC/EN 60 097 et selon IEC 60326 moyen